HINO.th

HINO LIÉSSE II

ยอดยนตรกรรมรถโดยสาร 21 ที่นั่ง เพื่อการเดินทางที่สมบูรณ์แบบ
(ประกอบและนำเข้าจากประเทศญี่ปุ่น)

5 YEARS WARRANTY · TOTAL SUPPORT · EURO 3 · B7 BIODIESEL · B10 BIODIESEL · B20 BIODIESEL

ดีไซน์ภายนอก ทันสมัย สวยงาม

โคมไฟหน้าปรับได้ 5 ระดับ พร้อมไฟตัดหมอกขนาดใหญ่ ส่องสว่างกว้างไกล ทัศนวิสัยดีเยี่ยม

กระจังหน้าและกันชน มีเอกลักษณ์ สวยงามทุกมุมมอง

กระจกมองด้านหน้าและด้านหลัง ลดจุดอับสายตา

สิ่งอำนวยความสะดวก ครบครันอเนกประสงค์

ไฟส่องสว่างบันไดข้าง ขึ้น-ลง ปลอดภัย

ห้องโดยสารโปร่ง กว้างขวาง ให้ความรู้สึกสบายทุกการเดินทาง

มั่นใจสูงสุดด้วยมาตรฐาน
ความปลอดภัยจากประเทศญี่ปุ่น

กระจกบังลมหน้ากว้าง ทัศนวิสัยกว้างไกล

ระบบล็อกคันเร่งอัตโนมัติ
ขณะเปิดประตูห้องโดยสาร

1. ระบบประตูไฟฟ้า พร้อมสัญญาณเตือนกันการหนีบ
2. ไฟแสดงตำแหน่งด้านข้างรถ ปลอดภัยสำหรับเพื่อนร่วมทาง

ถุงลมนิรภัยคู่หน้า ลดแรงกระแทก ปกป้องยิ่งขึ้น
ทั้งคนขับและผู้โดยสารด้านหน้า

เข็มขัดนิรภัย 3 จุดทุกที่นั่ง

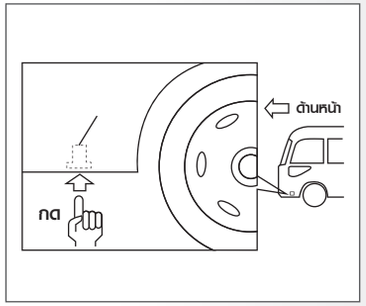

ประตูทางออกกรณีฉุกเฉิน (ด้านข้างรถ) สามารถเปิดจากด้านนอก
ด้วยการกดปุ่มฉุกเฉินใต้ตัวรถ และเปิดได้จากด้านในจากที่จับด้านบนประตู

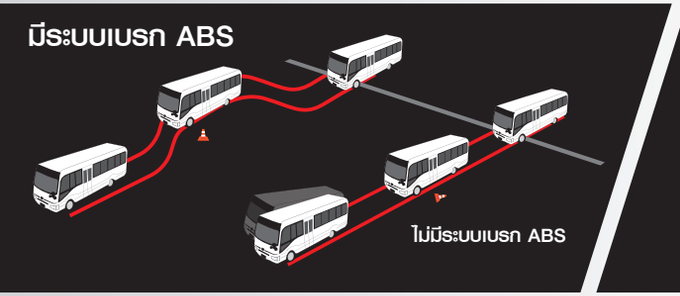

ระบบเบรก ABS ป้องกันล้อล็อก
ช่วยให้ควบคุมรถ และหลบสิ่งกีดขวางขณะเบรกกะทันหัน

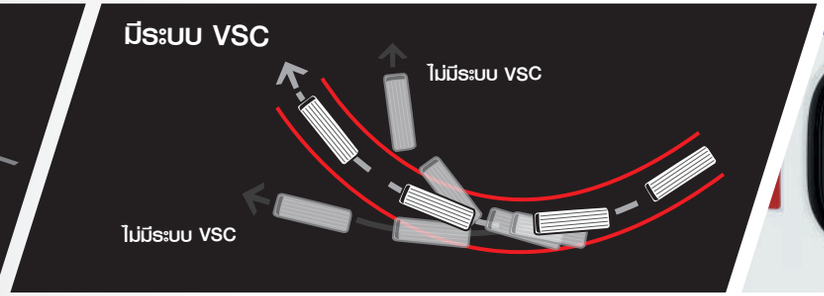

ระบบควบคุมการทรงตัว VSC
ช่วยส่งแรงเบรกไปที่ล้ออัตโนมัติ ป้องกันการหลุดโค้งเมื่อถนนเปียกลื่น

ประตูทางออกกรณีฉุกเฉิน (ด้านหลังรถ) สามารถบิดเปิดจากด้านนอก และด้านในรถ

รายละเอียดรถโดยสารมินิบัสฮีโน่ รุ่น XZB70R-ZEMHY (Liesse II)

แบบ 4x2

ประสิทธิภาพและอัตราทดเกียร์

รุ่น		XZB70R-ZEMHY (Liesse II)
ความเร็วสูงสุด (กม./ชม.)		130
ความสามารถขึ้นทางชัน % (องศา)		40.8 (22.2)
เกียร์	รุ่น	M551
อัตราทดเกียร์	เกียร์ 1	5.099
	เกียร์ 2	2.910
	เกียร์ 3	1.652
	เกียร์ 4	1.000
	เกียร์ 5	0.674
	เกียร์ถอย	4.625
อัตราทดเฟืองท้าย		5.375

เครื่องยนต์	ฮีโน่ N04C-VL
แรงม้าสูงสุด (EEC NET)	100 กิโลวัตต์ (136 แรงม้า) เมื่อเครื่องยนต์หมุน 3,000 รอบ/นาที
แรงบิดสูงสุด (EEC NET)	353 นิวตันเมตร (36 กิโลกรัมเมตร) เมื่อเครื่องยนต์หมุน 1,600 รอบ/นาที
แบบ	เครื่องยนต์ดีเซล เทอร์โบอินเตอร์คูลเลอร์ 4 จังหวะ 4 สูบ เรียงตั้งแนวตรง โอเวอร์เฮดวาล์ว ระบายความร้อนด้วยน้ำ
ระบบการจ่ายเชื้อเพลิง	คอมมอนเรล ควบคุมด้วยคอมพิวเตอร์
เส้นผ่านศูนย์กลางกระบอกสูบ x ระยะชัก	104 x 118 มม.
ความจุกระบอกสูบ	4,009 ซีซี
อัตราส่วนกำลังอัด	18.0 : 1
มาตรฐานไอเสีย	ยูโร 3
คลัตช์	แห้งแผ่นเดียว ควบคุมด้วยระบบไฮดรอลิก
เกียร์	5 จังหวะเดินหน้า โอเวอร์ไดร์ฟ
เพลาหน้า	
แบบ	ดับเบิ้ลวิชโบน (อิสระแบบปีกนกคู่)
สมรรถนะ	2,450 กก.
เพลาหลัง	
แบบ	ลอยตัวทั้งหมด
สมรรถนะ	3,500 กก.

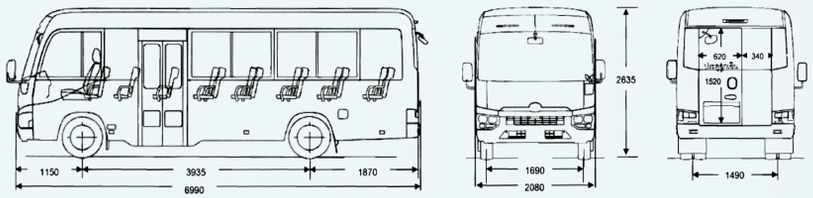

ระบบเบรก	
เพลาหน้า	ดิสก์เบรก
เพลาหลัง	ดรัมเบรก
การควบคุม	2 วงจรอิสระ หม้อลมสุญญากาศช่วยเบรก
เบรกมือ	
แบบ	ดรัมเบรกกระทำที่เพลาหลัง
เบรกเสริม	
แบบ	เบรกไอเสียทำงานด้วยลมดัน ควบคุมด้วยไฟฟ้า
ระบบบังคับเลี้ยว	
แบบ	ลูกปืนหมุนวน มีไฮดรอลิกช่วยผ่อนแรง
อัตราทด	17.7
ระบบกันสะเทือน	
หน้า	ทอร์ชั่นบาร์และโช้คอัพ พร้อมเหล็กกันโคลง
หลัง	แหนบพาราโบลิกและโช้คอัพ พร้อมเหล็กกันโคลง
ล้อและยาง	
กระทะล้อ	17.5 x 6.00 นอตล้อ 5 ตัว
ขนาดยาง	215/70R17.5
ถังน้ำมันเชื้อเพลิง	
ปริมาณ	95 ลิตร
คัสซี	
แบบ	เหล็กรูปขั้นบันได “] ”
อุปกรณ์ไฟฟ้า	
แบตเตอรี่	ขนาด 12 โวลต์ จำนวน 2 ลูก 80 แอมแปร์-ชั่วโมง เมื่ออัตราประจุ 20 ชั่วโมง
เครื่องกำเนิดไฟฟ้า	12 โวลต์ 130 แอมแปร์
เบาะนั่ง	คนขับ 1 ที่นั่ง ผู้โดยสาร 20 ที่นั่ง
ระบบความปลอดภัย	ระบบควบคุมการทรงตัว (VSC) ระบบป้องกันล้อหมุนฟรี (TRC) ระบบเบรก ABS ระบบเสริมแรงเบรก (PAB) ถุงลมนิรภัย SRS airbag (ที่นั่งคนขับ และที่นั่งข้างคนขับ)

รายการ			XZB70R-ZEMHY (Liesse II)
น้ำหนักรถรวมน้ำหนักบรรทุก (GVW)		กก.	5,670
น้ำหนักคัสซี	หน้า	กก.	1,850
	หลัง	กก.	1,850
	รวม	กก.	3,700
รัศมีวงเลี้ยวแคบสุด	ที่ตัวถัง	มม.	7,900
ระยะต่ำสุดของรถ	ที่เพลาท้าย	มม.	185

ขนาดและสัดส่วน

หน่วย : มม.

รุ่น	ช่วงล้อ	ความยาวทั้งหมด	ความกว้างทั้งหมด	ความสูงทั้งหมด	ความกว้างฐานล้อหน้า	ความกว้างฐานล้อหลัง
XZB70R-ZEMHY (Liesse II)	3,935	6,990	2,080	2,635	1,690	1,490

หมายเหตุ : ภาพและรายละเอียดที่แสดงข้างบนนี้ อาจมีอุปกรณ์พิเศษที่ติดตั้งเพิ่มเติมด้วยก็ได้ บริษัทฯ ทรงไว้ซึ่งสิทธิ์ในการเปลี่ยนแปลงรายละเอียดใดๆ โดยมิต้องแจ้งให้ทราบล่วงหน้า

HINO.th

บริษัท ฮีโน่มอเตอร์สเซลส์ (ประเทศไทย) จำกัด
Tel. 0-2900-5000 Fax : 0-2900-5288 Hotline : 0-2305-4442
E-mail : info@hinothailand.com http://www.hinothailand.com

โรงงานผู้ผลิต: **บริษัท กิฟุ ออโต้ บอดี้ จำกัด**
6-455 มิตซึเกะ-โชะ, อุนุมะ, เมืองคาคามิกาฮาระ, กิฟุ, ประเทศญี่ปุ่น
ผลิตในประเทศญี่ปุ่น

Manufacturer: **GIFU AUTO BODY CO., LTD.**
6-455 MITSUKE-CHO, UNUMA, KAKAMIGAHARA CITY, GIFU, JAPAN
MADE IN JAPAN

HINO.th 02-059-9999 SERVICE LINE 24HR

www.hinothailand.com

อุปกรณ์และบริการเสริม เพื่อเลือก (Option)

สัญญาซ่อมบำรุง Service Maintenance Contract

Hino Thailand Fan Club
Hino Thailand Official Channel
@hinoth
@hinoth

ตัวแทนจำหน่ายใกล้บ้านท่านคือ

เรียกหาบริการและอะไหล่ที่มั่นใจได้ จากตัวแทนจำหน่ายฮีโน่ทั่วประเทศ

เอกสารเลขที่ L-LIESSE II-0822